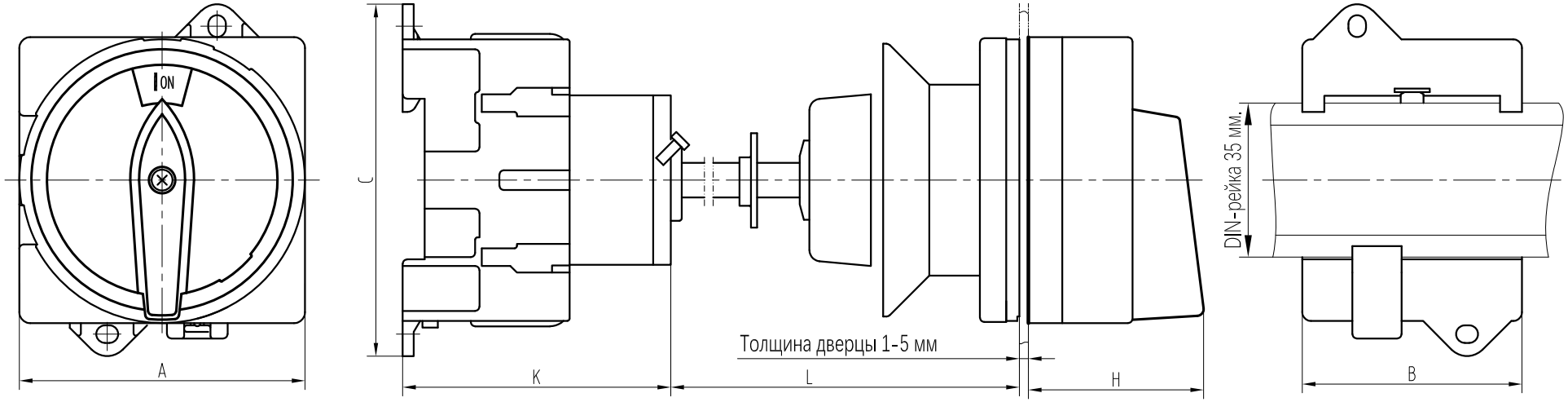

Монтажные размеры

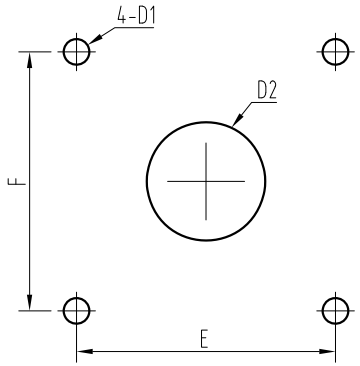

№	Тип	Габаритные размеры, мм						Монтажные размеры, мм			
		A	B	C	K	L	H	E	F	D1	D2
1	MSD25	64	42	70	50	32～150	46	48	48	ϕ4.2	ϕ22
2	MSD32	64	42	70	50	32～150	46	48	48	ϕ4.2	ϕ22
3	MSD40	64	50	80	61	32～150	46	48	48	ϕ4.2	ϕ22
4	MSD63	64	50	80	61	32～150	46	48	48	ϕ4.2	ϕ22
5	MSD80	64	70	100	68	32～150	46	48	48	ϕ4.2	ϕ22
6	MSD100	64	70	100	68	32～150	46	48	48	ϕ4.2	ϕ22
7	MSD125	88	112.5	144	92	50～150	46	68	68	ϕ6	ϕ30
8	MSD175	88	112.5	144	92	50～150	46	68	68	ϕ6	ϕ30

Mark	Number of locations	Change the file number	sign	Date
devise		standardization		
proofread		Validation		
Audit		Approve		
Craft		Date		

Pattern marking				weight	proportion
S	A	B			1:1
How		total	P.		total

Systeme Electric

Выключатель-Разъединитель

MSDxx340R