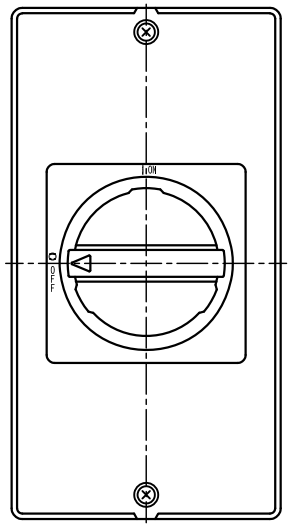

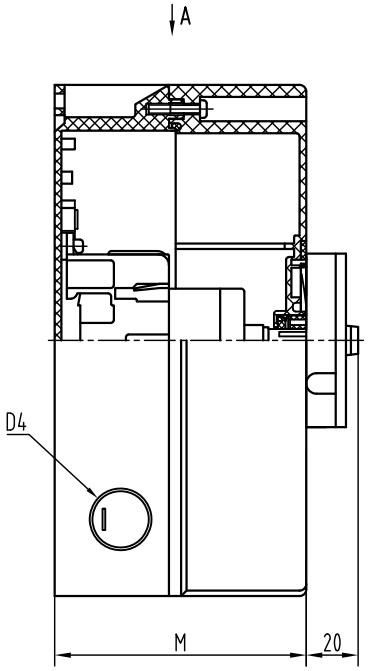

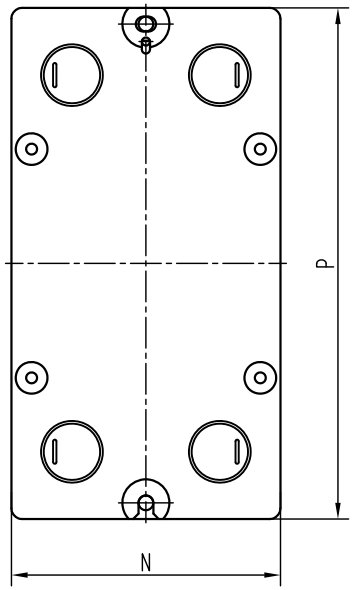

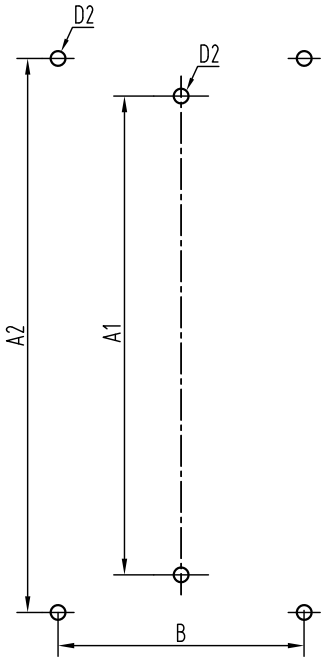

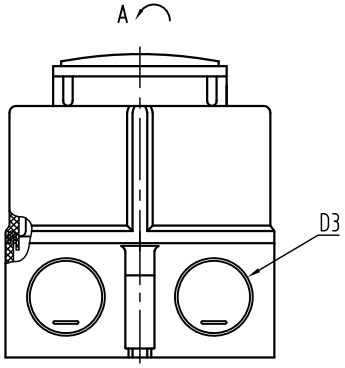

№	Тип	Габаритные размеры, мм					Монтажные размеры, мм			
		D3	D4	M	N	P	A1	A2	B	D2
1	MSD25	ϕ23	ϕ19	85	83	160	150	-	-	ϕ4.2
2	MSD32	ϕ23	ϕ19	85	83	160	150	-	-	ϕ4.2
3	MSD40	ϕ29	ϕ23	100	95	190	178	-	-	ϕ4.2
4	MSD63	ϕ29	ϕ23	100	95	190	178	-	-	ϕ4.2
5	MSD80	ϕ37.5	ϕ23	144	145	250	-	229	124	ϕ6.5
6	MSD100	ϕ37.5	ϕ23	144	145	250	-	229	124	ϕ6.5
7	MSD125	ϕ50	ϕ29	180	280	280	-	257	257	ϕ6.5
8	MSD175	ϕ50	ϕ29	180	280	280	-	257	257	ϕ6.5

Mark	Number of revisions	Change the file number	sign	Date
devise		standardization		
proofread		Validation		
Audit		Approve		
Craft		Date		

Pattern marking				weight	proportion
S	A	B			1:2
How	total	P.	total		

Systeme Electric

Выключатель-Разъединитель

MSDxx311R