| 成型模具 | | |
|---|---|---|
| 模具编号 | 模具名称 | 模具规格描述 |
| MJ-003 | M12 T型（外） | M12 T型转接头外模 |
| MJ-004 | M12 T型（内） | M12 T型转接头内模 |

| 版本 | 变更编号 | 变更内容描述 | 变更日期 |
|---|---|---|---|
| A0 | -- | 首次发行 | 2025.08.21 |
| | | | |

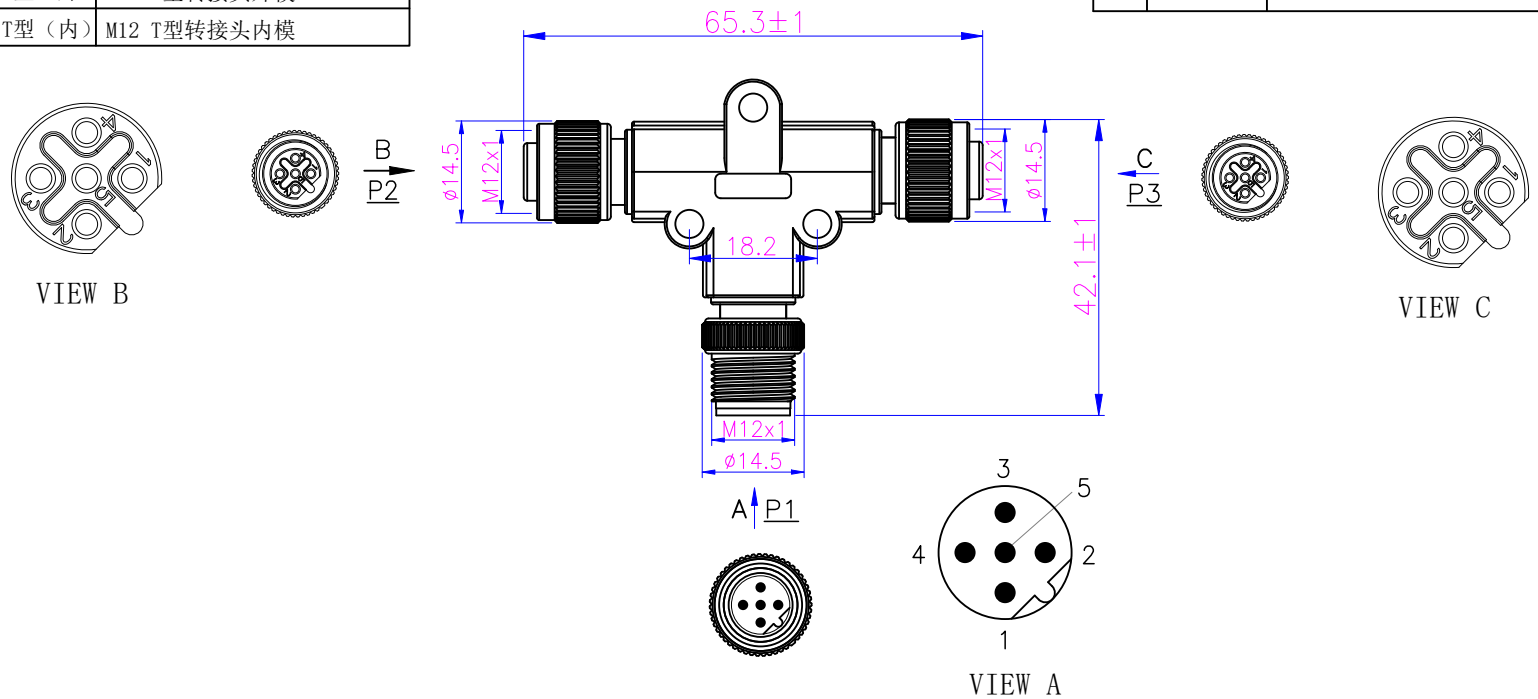


| 插头技术要求 | |
|---|---|
| 连接方式 | 螺纹连接 |
| 接线方式 | 焊接 |
| 温度范围 | -25℃~+80℃ |
| 污染程度 | 3 |
| 防护等级 | IP67(紧锁状态) |
| 接插次数 | ≥500 |
| 额定电压 | 60V AC/DC |
| 额定电流 | 4A |
| 接触电阻 | ≤5 mΩ |
| 绝缘电阻 | ≥100 MΩ |
| 质量标准 | IPC-A-620 |

| 产品电气测试参数要求 | |
|---|---|
| 高压测试 | DC 300V / 0.01S |
| 绝缘阻抗 | 10MΩ MIN |
| 导体阻抗 | 3Ω MAX |
| 短断路测试 | 100% 测试 |

| 生产注意事项 |
|---|
| 1. 成型无LOGO. |

Wire Diagram
接线定义

| P1 | Wire Color 线的颜色 | P2 | P3 |
|---|---|---|---|
| 1 | Brown 棕 | 1 | 1 |
| 2 | White 白 | 2 | 2 |
| 3 | Blue 蓝 | 3 | 3 |
| 4 | Black 黑 | 4 | 4 |
| 5 | Gray 灰 | 5 | 5 |

| No. | Specification | Unit | Q'ty |
|---|---|---|---|
| 4 | M12螺纹成型式,长体带倒角胶芯孔型插头半成品,5芯 B编码, 黄铜常规螺母: M12-S5B-SFC | pc | 2 |
| 3 | UL 1007 22AWG L=28mm, 一端3mm上锡, 一端2mm上锡（具体颜色见接线定义） | pc | 10 |
| 2 | M12包胶成型 黑色PVC | pc | 1 |
| 1 | M12螺纹成型式,长体胶芯针型插头半成品,5芯 B编码,黄铜常规螺母: M12-P5B-SFC | pc | 1 |

| | | | | | |
|---|---|---|---|---|---|
| GENERAL TOLERANCE (UNLESS SPECIFIED) | 绘图 DWN | 周子翔 | | | |
| X. ±0.50<br>X.X ±0.30<br>X.XX ±0.20<br>X.XXX ±0.15<br>ANGEL ±3° | 确认 CHK | | | | |
| | 核准 APVD | | | 品名 TITLE | T3PM12BM52F502 |
| 视 角 THIRD ANGLE | 单位 UNIT | MM | 版本 REV | A0 | 品号 PART NO |
| | 尺寸 SIZE | A4 | 页码 SHEET | 1 OF 1 | 型号 DRAWING NO |

| 客户名称 | | 客户料号 | | 客户确认 | | 业务确认 | |
|---|---|---|---|---|---|---|---|

声明：请贵司在2个工作日内确认并回传图纸，过期未回传的，默认为贵司已确认合格

RoHS