成型模具		
模具编号	模具名称	模具规格描述
MJ-005	M12 Y型（外）	M12 Y型转接头外模
MJ-006	M12 Y型（内）	M12 Y型转接头内模

版本	变更编号	变更内容描述	变更日期
A0	--	首次发行	2025.08.26

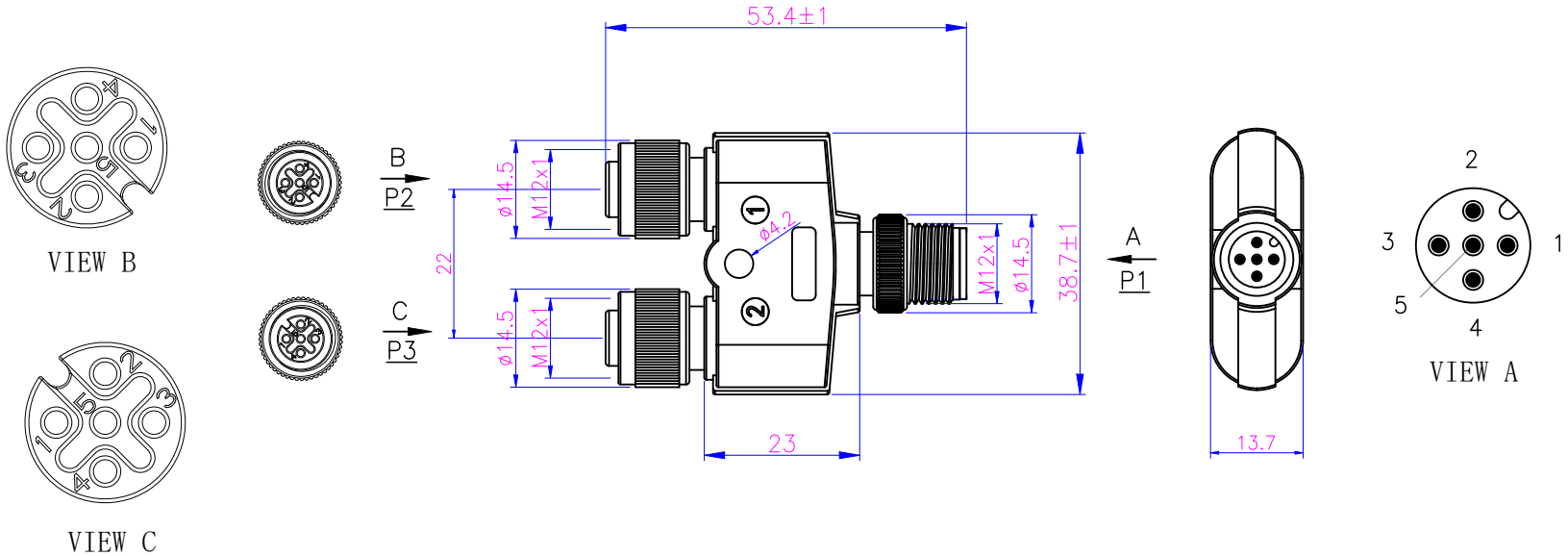

插头技术要求	
连接方式	螺纹连接
接线方式	焊接
温度范围	-40℃~+80℃
污染程度	3
防护等级	IP67(紧锁状态)
接插次数	≥500
额定电压	60V AC/DC
额定电流	4A
接触电阻	≤5 mΩ
绝缘电阻	≥100 MΩ
质量标准	IPC-A-620

产品电气测试参数要求	
高压测试	DC 300V / 0.01S
绝缘阻抗	10MΩ MIN
导体阻抗	3Ω MAX
短断路测试	100% 测试

生产注意事项

1. 成型无LOGO.
2. 防呆口为定制朝向。

Wire Diagram 接线定义

P1	Wire Color 线的颜色	P2	P3
1	———	1	1
2	———	2	2
3	———	3	3
4	———	4	4
5	———	5	5

No.	Specification	Unit	Q'ty
4	定做M12 5P-2X5P Y型专用PCB板(A170600-0017)	pc	1
3	M12包胶成型，黑色PVC	pc	1
2	M12螺纹成型式,长体带倒角胶芯孔型插头半成品,5芯 A编码，黄铜常规螺母,使用倒角胶芯和插板针，用于M12 Y型成型: D-M12-CSF-S5-Y	pc	2
1	M12螺纹成型式,长体胶芯针型插头半成品,5芯 A编码，黄铜常规螺母,使用插板针，用于M12 Y型成型：D-M12-SF-P5-Y	pc	1

GENERAL TOLERANCE (UNLESS SPECIFIED)	绘图 DWN	周子翔			
X. ±0.50 X.X ±0.30 X.XX ±0.20 X.XXX ±0.15 ANGEL ±3°	确认 CHK				
	核准 APVD			品名 TITLE	Y3PM12AM52F502
视 角 THIRD ANGLE	单位 UNIT	MM	版本 REV	A0	品号 PART NO
	尺寸 SIZE	A4	页码 SHEET	1 OF 1	型号 DRAWING NO

客户名称		客户料号		客户确认		业务确认	

声明：请贵司在2个工作日内确认并回传图纸，过期未回传的，默认为贵司已确认合格

RoHS